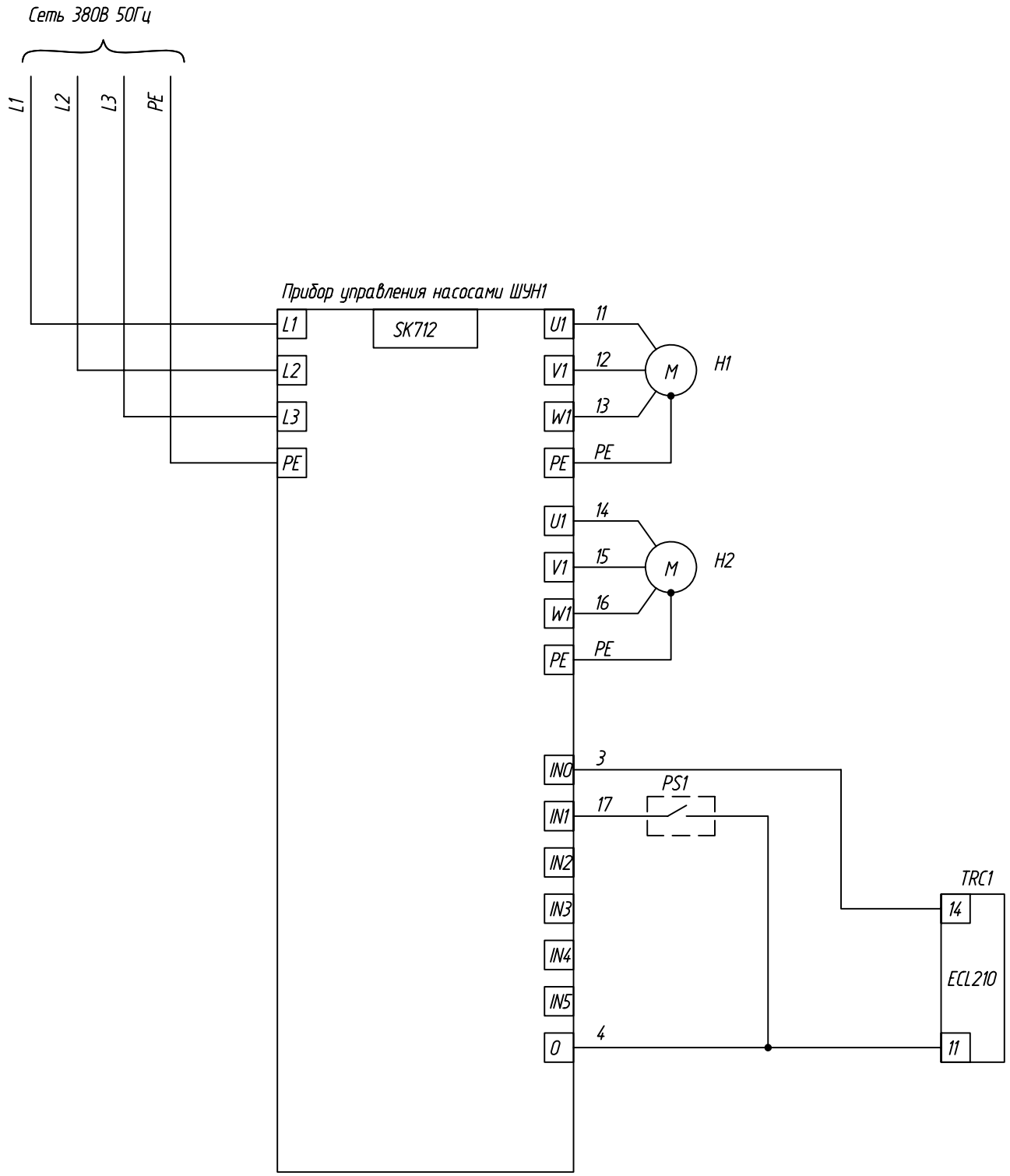

Позиция	Наименование	Кол.	Примечание
	По месту		
ШУН1	Прибор управления насосами Wilo SK712	1	
H1, H2	Насос циркуляционный N=0,585 кВт 3ф. Wilo, TOP-S-40-10-3	2	
PS1	Реле давления KPI35	1	
TRC1	Электронный регулятор температуры ECL210 с ключом A230	2	

Взаим.инв. №

Подпись и дата

Инв. №

Изм.	Кол.уч.	Лист	N док.	Подпись	Дата	РНФ 14-29-00172-1-АТМ			
						Здание с испытательным стендом по адресу: г.Пермь, ул. Академика Королева, 1			
						Здание с испытательным стендом	Стадия	Лист	Листов
							Р	5	
Разраб.		Заболотнов				Схема электрическая принципиальная управления насосами отопления	ИМСС УрО РАН		
Проверил		Стариков							
Н.контр.		Лядов							

Формат А3